NIHON STEP®

# 下水道管路の開口部閉塞用止水栓
# ヘキサプラグ

上下水道、ガス、石油、化学などプラント配管工事用

## 特長

- 配管工事に伴う作業中断は不要です。
- 機構が簡単で軽量化されているため作業性に優れ、必要に応じて迅速に着脱でき、工数の節減に大いに役立っております。
- 独自の特殊な形状をしたシールパッキンを使用しているため、蝶ナットを手で締め付けるだけで（工具類不要）簡単に気密効果が得られます。
- 耐久性に優れております。

## ヘキサプラグの構造

ヘキサプラグはC型断面を持つゴムリングを、傾斜角を持つ2枚の平板で締め込むことによりゴムリングを有効的に拡径（管内壁）に密着させる構造です。

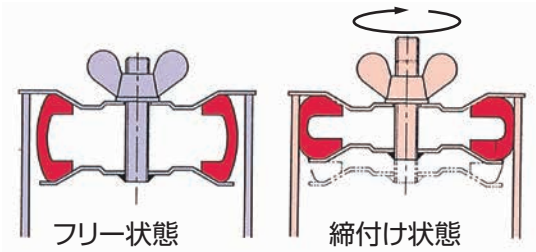


## 外面装着用

O型

上下水道・ガス管の埋設工事の際、開口部より土砂、湧水等の侵入を防ぎます。又、雨水配管のマンホールの蓋や、ドレンピットの蓋などとして使用されております。

■ご要望に応じ、状況に即した製品を設計、製作いたします。

※ご用命の際は使用場所及び使用目的、管の種類、内径、圧力、流体、温度、その他必要事項をご指示ください。

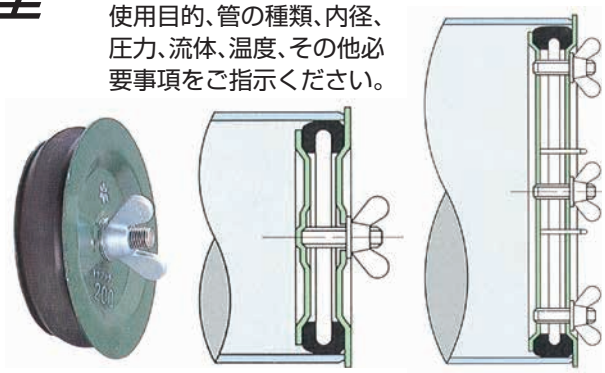

## 内面装着用（インナータイプ）

I型

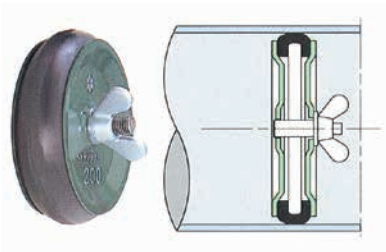

管端で閉塞ができない時、管の内面に挿入して使用されております。

## 大口径（φ600 用以上）について

下水道本管のような大口径管は流水を遮断するためマンホール開口部（φ600）から挿入できるように本体を分割した止水プラグも製作可能です。

※特注生産品ですのでお問い合わせください。

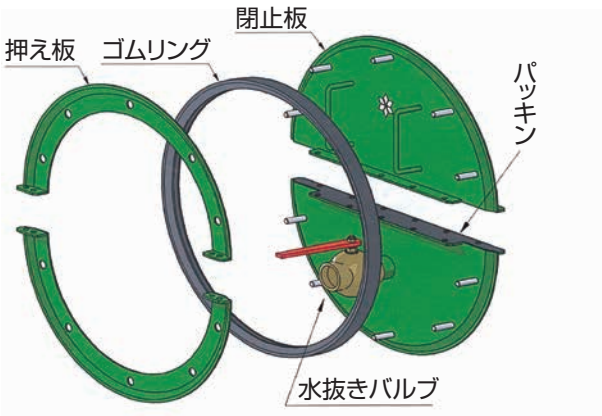


## 水抜きバルブ

全製品に取付可能です。
（特注品）

## 水圧がかかる場合

単管パイプ等を使用して反力をとってください。（反力の一例）

下水道管路の開口部閉塞用止水栓

# O型 I型 一体型 適用範囲表

# ヘキサプラグ

～φ250

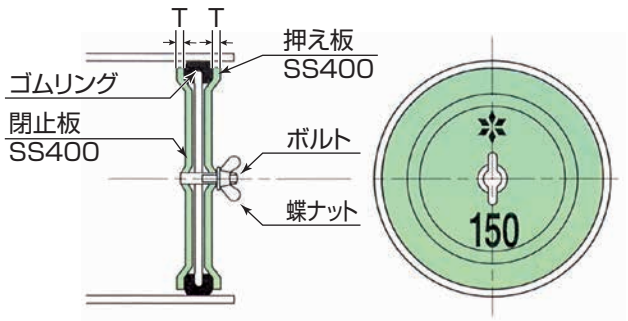


φ300 以上

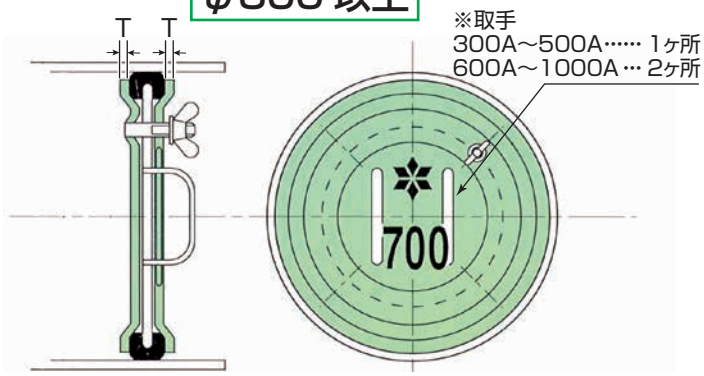


| 番号 | 口径 | 通常適用範囲 | 番号 | 塩ビ管 VP管 | | 番号 | 塩ビ管 VU管 | | 番号 | ヒューム管 | | 板の厚み | ボルトナット | 参考重量 |
|---|---|---|---|---|---|---|---|---|---|---|---|---|---|---|
| | | 適用内径 | | 管内径φ | 適用内径 | | 管内径φ | 適用内径 | | 管内径φ | 適用内径 | (T) | N×d | (kg) |
| 1 | 50A | 50~56 | 31 | 51 | 50~56 | 51 | 56 | 50~56 | — | — | — | 2.3 | 1×M10 | 0.3 |
| 2 | 65A | 65~73 | 32 | 67 | 65~73 | 52 | 71 | 65~73 | — | — | — | 2.3 | 1×M10 | 0.4 |
| 3 | 80A | 75~85 | — | — | — | — | — | — | — | — | — | 2.3 | 1×M16 | 0.5 |
| 4 | 100A | 100~110 | 33 | 100 | 98.8~100.8 | 53 | 107 | 106.2~107.8 | — | — | — | 2.3 | 1×M16 | 0.6 |
| 5 | 125A | 125~135 | 34 | 125 | 124~136 | 54 | 131 | 130.2~131.8 | — | — | — | 2.3 | 1×M16 | 0.8 |
| 6 | 150A | 150~160 | 35 | 146 | 144.4~147.2 | 55 | 154 | 153.2~154.8 | 71 | 150 | 147.0~153.0 | 2.3 | 1×M16 | 1.0 |
| 7 | ※150A | 144.4~154.8 | 36 | 146 | 144.4~154.8 | 56 | 154 | 144.4~154.8 | 72 | 150 | 144.4~154.8 | 2.3 | 1×M16 | 1.0 |
| 8 | 200A | 200~210 | 37 | 194 | 192.6~195.4 | 57 | 202 | 201.0~203.0 | 73 | 200 | 197.0~203.0 | 2.3 | 1×M16 | 1.9 |
| 9 | ※200A | 192.6~203.0 | 38 | 194 | 192.6~203.0 | 58 | 202 | 192.6~203.0 | 74 | 200 | 192.6~203.0 | 2.3 | 1×M16 | 1.9 |
| 10 | 250A | 250~260 | 39 | 240 | 238.0~241.6 | 59 | 250 | 249.0~251.4 | 75 | 250 | 247.0~253.0 | 2.3 | 1×M16 | 2.5 |
| 11 | ※250A | 238.0~253.0 | 40 | 240 | 238.0~253.0 | 60 | 250 | 238.0~253.0 | 76 | 250 | 238.0~253.0 | 2.3 | 1×M16 | 2.5 |
| 12 | 300A | 300~310 | 41 | 286 | 283.4~287.8 | 61 | 298 | 296.8~299.6 | 77 | 300 | 296.0~304.0 | 3.2 | 3×M16 | 4.9 |
| 13 | 350A | 335~345 | — | — | — | 62 | 348 | 346.2~349.0 | 78 | 350 | 346.0~354.0 | 3.2 | 3×M16 | 5.6 |
| 14 | 400A | 390~400 | — | — | — | 63 | 395 | 393.2~396.4 | 79 | 400 | 396.0~404.0 | 3.2 | 4×M16 | 7.2 |
| 15 | 450A | 440~450 | — | — | — | 64 | 442 | 438.5~445.1 | 80 | 450 | 446.0~454.0 | 3.2 | 4×M16 | 8.5 |
| 16 | 500A | 490~500 | — | — | — | 65 | 489 | 485.2~492.4 | 81 | 500 | 496.0~504.0 | 3.2 | 6×M16 | 11 |
| 17 | 600A | 590~600 | — | — | — | 66 | 592 | 588.8~594.4 | 82 | 600 | 596.0~604.0 | 3.2 | 6×M16 | 14 |
| 18 | 700A | 695~705 | — | — | — | | — | — | 83 | 700 | 696.0~704.0 | 3.2 | 8×M16 | 19 |
| 19 | 800A | 791~801 | — | — | — | | — | — | 84 | 800 | 796.0~804.0 | 4.5 | 8×M16 | 29 |
| 20 | 900A | 893~903 | — | — | — | | — | — | 85 | 900 | 896.0~904.0 | 4.5 | 8×M16 | 36 |
| 21 | 1000A | 993~1003 | — | — | — | | — | — | 86 | 1000 | 994.0~1006.0 | 4.5 | 10×M16 | 43 |

**備考:** 1.ナットは蝶ナットが標準となります。袋ナットの使用ご希望の場合にはご指示願います。
2.上記サイズ表以外にも各種用意しております。また、仕様に応じて設計製作いたしますのでご相談ください。
3. ※印　150、200、250は塩ビ管(VU.UP)、ヒューム管兼用品です。
4.600A以上分割式は別途ご相談いたします。

## ⚠ 使用上の注意事項

当製品は圧力下での使用はできません。圧力下で使用される場合はメーカーに使用条件などを相談された上、十分な対策を施した後使用して下さい。ご相談なき場合の事故に関しましては責任を負いかねます。

**■使用後の保管について**

ヘキサプラグは主に鉄とゴムで製作されています。屋外に長期間放置されますとボルト･ナット部に錆を生じ、ゴムリングは紫外線により割れや硬化を起します。
使用後は泥や埃、水分を十分に落とし温度変化の少ない冷暗所にて保管して下さい。

★このカタログに記載の仕様及び外観は改良のため、予告なく変更される場合があります。


NIHON STEP

(社)日本下水道協会賛助会員　NS-R工法協会会員
日本小型マンホール工業会会員　システムキャップ工法研究会会員
ツインドリル工法協会会員　日本バイオリアクター協会会員
ユニットシステムインバート工業会会員　全国エポ工法協会会員
エバシート工法工業会会員

総発売元 **日本ステップ工業株式会社**
本　社：〒340-0014　埼玉県草加市住吉1-11-60(NSKビル)
TEL.(048)927-8888(代) FAX.(048)927-8885

ホームページ：http://www.nihon-step.co.jp
Eメール：info@nihon-step.co.jp

仙台営業所　〒981-0913 仙台市青葉区昭和町3-15 ネオプラザ北仙台616　TEL.(022)728-6588 FAX.(022)728-6632
名古屋営業所　〒490-1133 愛知県海部郡大治町ハッ屋堤添72 ODSマンション410　TEL.(052)439-0308 FAX.(052)439-0307
大阪営業所　〒543-0015 大阪市天王寺区真田山町1-12　TEL.(06)4305-7770 FAX.(06)6777-7776
広島営業所　〒731-0223 広島市安佐北区可部南3-7-11　TEL.(082)814-1550 FAX.(082)814-1807
九州営業所　〒816-0807 福岡県春日市宝町4-35-1 エスポアール宝町I 205　TEL.(092)915-8886 FAX.(092)915-8884

製造元 **六菱ゴム株式会社**
本社・工場　〒651-2228　神戸市西区見津が丘 2-3-5


販売店名